V-109

Fuente ESVA con grifo pulsador

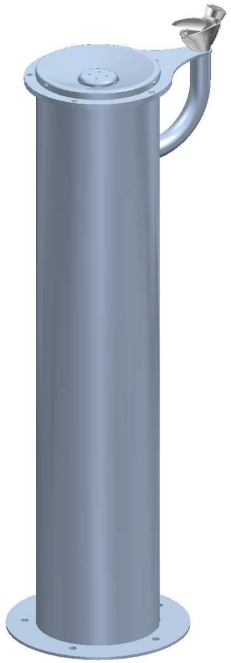

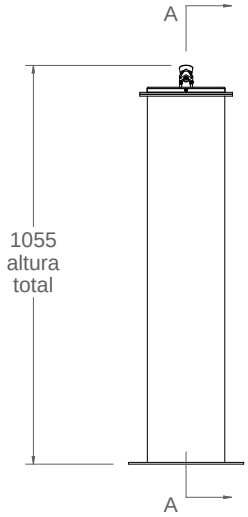

vista alzado
1:20

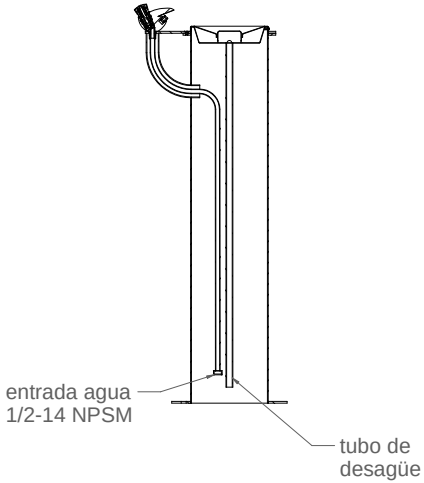

CORTE A-A
1:20

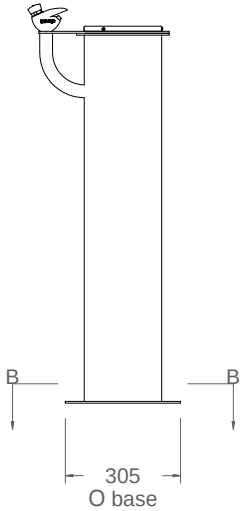

vista lateral
1:20

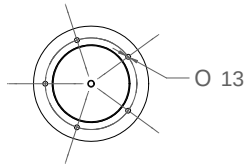

CORTE B-B
1:20

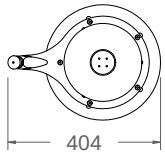

vista en planta
1:20

Material: Acero inoxidable, 304

Peso: 15.86 kg

Acabado: Satinado

Embalaje: Paletizado y plastificado

Anclaje: Tornillo M10x100 (no suministrado)

Características.

Grifo pulsador temporizado con regulación de caudal

Conexión de entrada de 1/2 pulgada

IMPORTANTE:

Antes de la temporada de heladas:
Es insprescindible, cerrar el paso de agua
vaciar las canalizaciones y recomendable
sacar eventalmente la cabeza del grifo.

WWW.GRUPFABREGAS.COM